Общество с ограниченной ответственностью
«ИК Акведук»
199178 , Санкт-Петербург, пр. Малый В.О. 27, лит.А, пом.9Н.
ИНН 7801642179 / КПП 780101001
Email: ikakveduk@yandex.ru
тел. +79218782785,тел. +79112333061

Каталог специальных цен на изготовление геодезических пунктов, реперов и марок

2016 г.

Уважаемые коллеги!

Наша команда рада представить Вам каталог своей новой продукции "Геодезических пунктов, реперов и марок", которые могут быть изготовлены из разных материалов (сталь, нержавеющая сталь, латунь и др.)., в зависимости от условий работы и технических требований заказчика.

Также предлагаем свои услуги по установки геодезических знаков. Все геодезические знаки, репера и марки разработаны и устанавливаются согласно правилам закладки центров и реперов на пунктах геодезической и нивелирной сетей утвержденные приказом ГУГК СССР от 14 января 1991 г. N 6 п. и введенные в действие с 1 января 1992 г.

Именно сейчас, когда в очередной раз перед всеми нами жизнь ставит серьезные испытания, мы подготовили данный каталог специальных цен. В трудные времена каждому особенно нужна поддержка друзей и партнеров, чтобы успешно выполнять свою работу, двигаясь к намеченным целям, невзирая на трудности. Наша компания старается всегда быть рядом со своими заказчиками, оставаясь надежным поставщиком для Вашего бизнеса!

Всегда Ваши ИК Акведук.

Информация о геодезических марках для установки на сооружениях

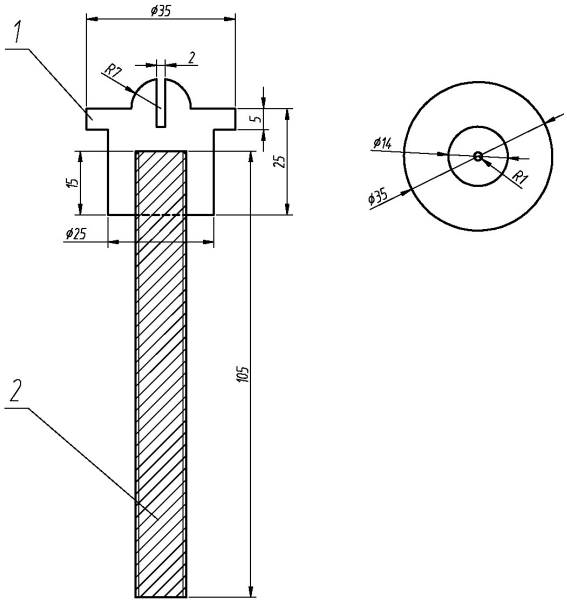

Примечание:
Соединение шпильки и деформационной марки выполнить с использованием эпоксидного клея ГИРЛЕН-2 ТУ 2252-001-23079412-97.

Описание и технические характеристики:

Данный вид представляет собой геодезические марки (центр) для установки на сооружениях в качестве пунктов планово-высотного мониторинга за сооружением и любых других геодезических измерений.

Центр изготавливается из стали, нержавеющей стали, латуни, чугуна и имеет вид, указанный на рисунках.

Стоимость изготовления*	от 700 руб.
Стоимость закладки	4000 руб.

*В зависимости от выбранного материала заказчиком (сталь, нерж. сталь, латунь), и серии изготовления.

Информация о геодезических реперах на зданиях и сооружениях

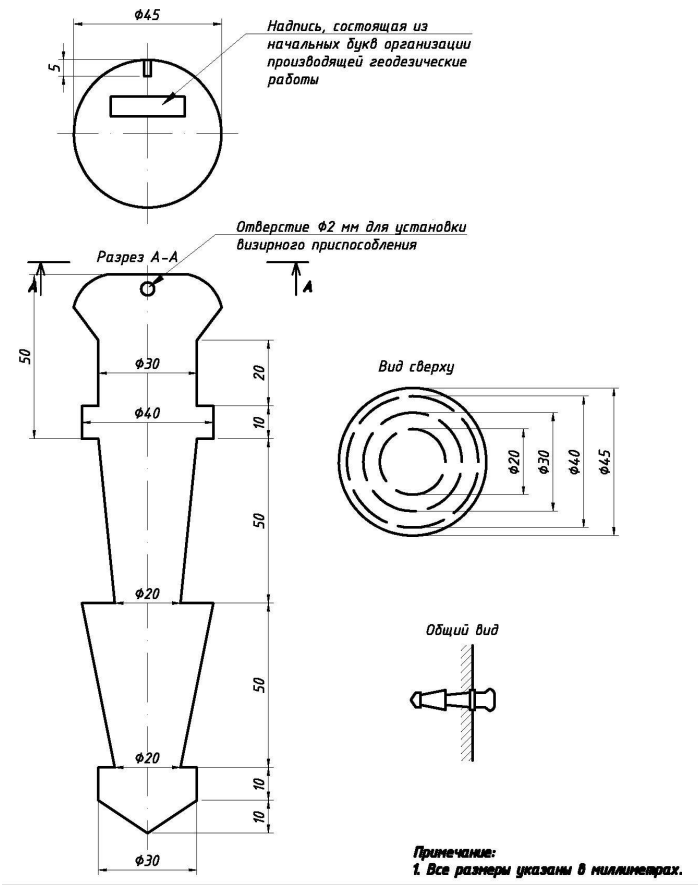

Описание и технические характеристики:

Данный вид представляет собой стенной репер для линий нивелирования I и II классов. Тип 143.(Правила закладки центров и реперов на пунктах геодезической и нивелирной сетей. Год издания: 1993 Автор: ЦНИИГАиК).

Центр изготавливается из стали, нержавеющей стали, латуни, чугуна и имеет вид, указанный на рисунках(тип 143). Центром пункта является отверстие диаметром 2 мм, просверленное в верхней части сферической головки центра.

Стоимость изготовления*	от 1500 руб.
Стоимость закладки	5000 руб.

*В зависимости от выбранного материала заказчиком (сталь, нерж. сталь, латунь), и серии изготовления.

Информация о геодезических пунктах для триангуляции, полигонометрии и трилатерации

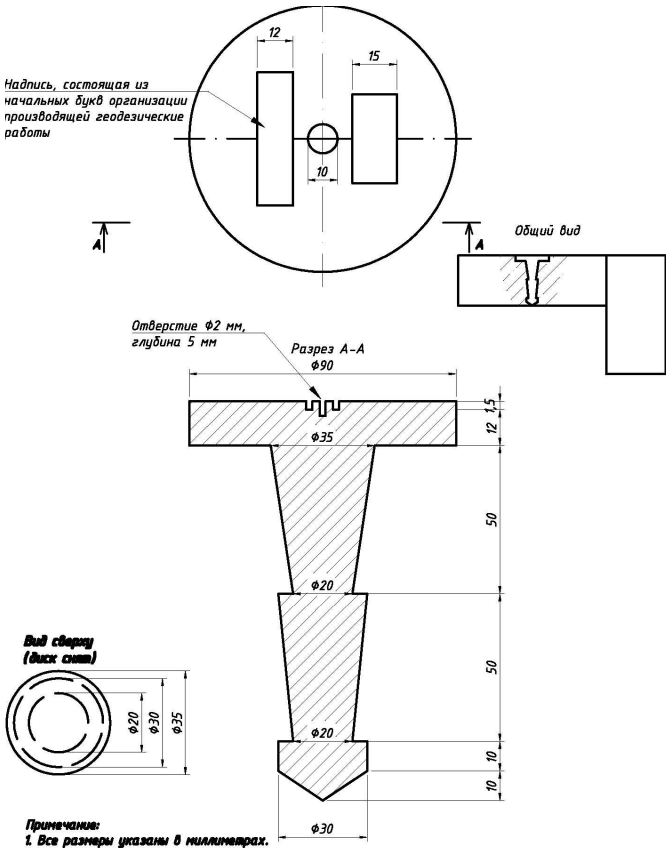

Описание и технические характеристики:

Данный вид представляет собой пункт полигонометрии 2, 3, 4 классов и 1, 2 разрядов на участках с твердым покрытием поверхности земли.(Правила закладки центров и реперов на пунктах геодезической и нивелирной сетей. Год издания: 1993 Автор: ЦНИИГАиК).

Центр изготавливается из стали, нержавеющей стали, латуни, чугуна и имеет вид, указанный на рисунках.

Стоимость изготовления*	от 3000 руб.
Стоимость закладки	5000 руб.

*В зависимости от выбранного материала заказчиком (сталь, нерж. сталь, латунь), и серии изготовления.

Информация о геодезических марках для закладки на гидротехнических сооружениях

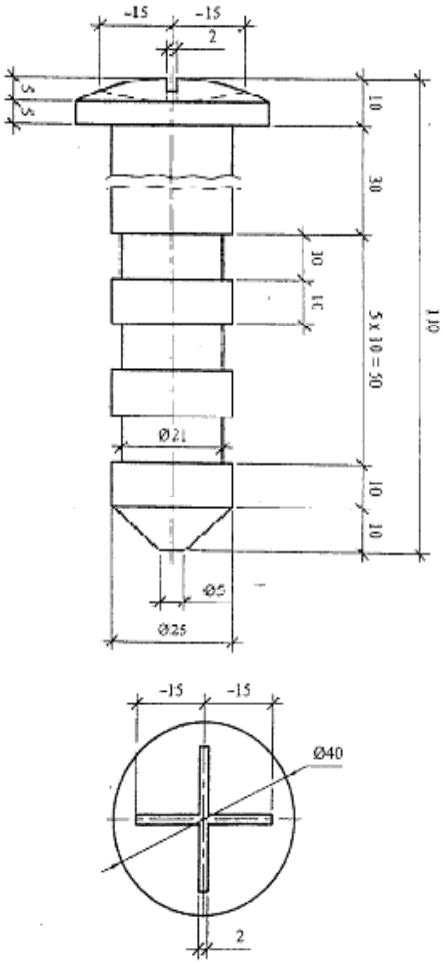

Описание и технические характеристики:

Данный вид представляет собой геодезические марки (центр) для установки на сооружениях в качестве пунктов планово-высотного мониторинга за сооружением и любых других геодезических измерений.

Центр изготавливается из стали, нержавеющей стали, латуни, чугуна и имеет вид, указанный на рисунках.

Стоимость изготовления*	от 800 руб.
Стоимость закладки	5000 руб.

*В зависимости от выбранного материала заказчиком (сталь, нерж. сталь, латунь), и серии изготовления.

Информация о геодезических марках для установки на сооружениях

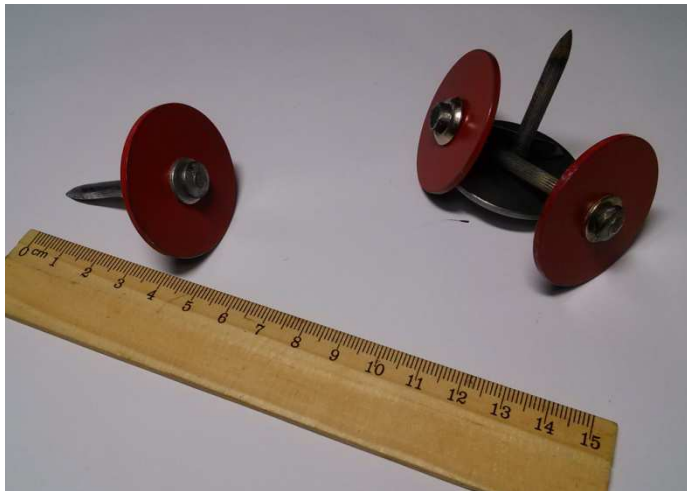

Описание и технические характеристики:

Данный вид представляет собой дюбель с шайбой нужного диаметра для временного закрепления и установки на сооружениях в качестве пунктов планово-высотного обоснования для топографических работ, мониторинга за сооружением и любых других геодезических измерений.

Дюбель-гвоздь из стали и шайба с покраской в любой цвет изготавливается из стали и имеет вид, указанный на рисунках.

Стоимость изготовления*	от 100 руб.
Стоимость закладки	500 руб.

*В зависимости от количества и цветовой гаммы.

Любой вид металлических изделий для геодезических работ под заказ

Описание :

Представляем услугу изготовления деталей по вашему эскизу с разработкой наших чертежей и изготовлением по согласованному чертежу.

Срок изготовления определяются в зависимости от технических характеристик детали , ее конструктивных особенностей, а также наличия нужного материала и загруженности производства.

Стоимость изготовления детали	договорная
Стоимость чертежа *	от 200 руб.

*В зависимости от сложности

Дополнительная и контактная информация

Наши специалисты готовы проконсультировать и ответить на вопросы по заинтересовавшему Вас товару, просим обращаться к нам по адресу:

Российская Федерация, 199178 , Санкт-Петербург,

пр. Малый В.О. 27, лит.А, пом. 9Н. (Предварительно звоните)

Генеральный директор

Блох Валентин Леонидович – тел: + 7 – 921 87 82 785

Технический директор

Смирнов Егор Михайлович – тел: 8-911-233-30-61

Дополнительно можно направить заявку на товар в свободной форме на электронный адрес: **ikakveduk@yandex.ru**

Будем рады сотрудничать с Вами!